WELLNESS
SYSTEM 6-21

Armaturen und Möbel von
Armatures and furniture by burg DORN BRACHT

Fotos: www.fotostudio-sommer.de

KL® megla

www.KL-megla.com

KL® megla

WELLNESS
WELLNESS *PREMIUM*

DUSCHTÜRSYSTEME · SHOWER DOOR SYSTEMS

ENTSPANNEN SIE SICH JUST RELAX

WELLNESS

DUSCHTÜRBÄNDER *SHOWER DOOR HINGES*

Alle Beschläge aus edlem Messing
All hinges are made of fine brass

neues System
zum Patent angemeldet
new system
Patent pending

WELLNESS *PREMIUM*

DUSCHTÜRBÄNDER *SHOWER DOOR HINGES*

Jetzt mit stufenlos einstellbarem Nullpunkt
Now available with full adjustability

WELLNESS SYSTEM 5-01

WELLNESS SYSTEM 6-01

ENTSPANNUNG WIRD ZUM ERLEBNIS

RECREATION BECOMES AN EXPERIENCE

SCHAFFEN SIE SICH FREIRÄUME
FEEL FREE

VERFEINERN SIE DAS WELLNESS-ERLEBNIS MIT ORIGINAL ZUBEHÖR
REFINE THE WELLNESS EXPERIENCE WITH ORIGINAL ACCESSORIES

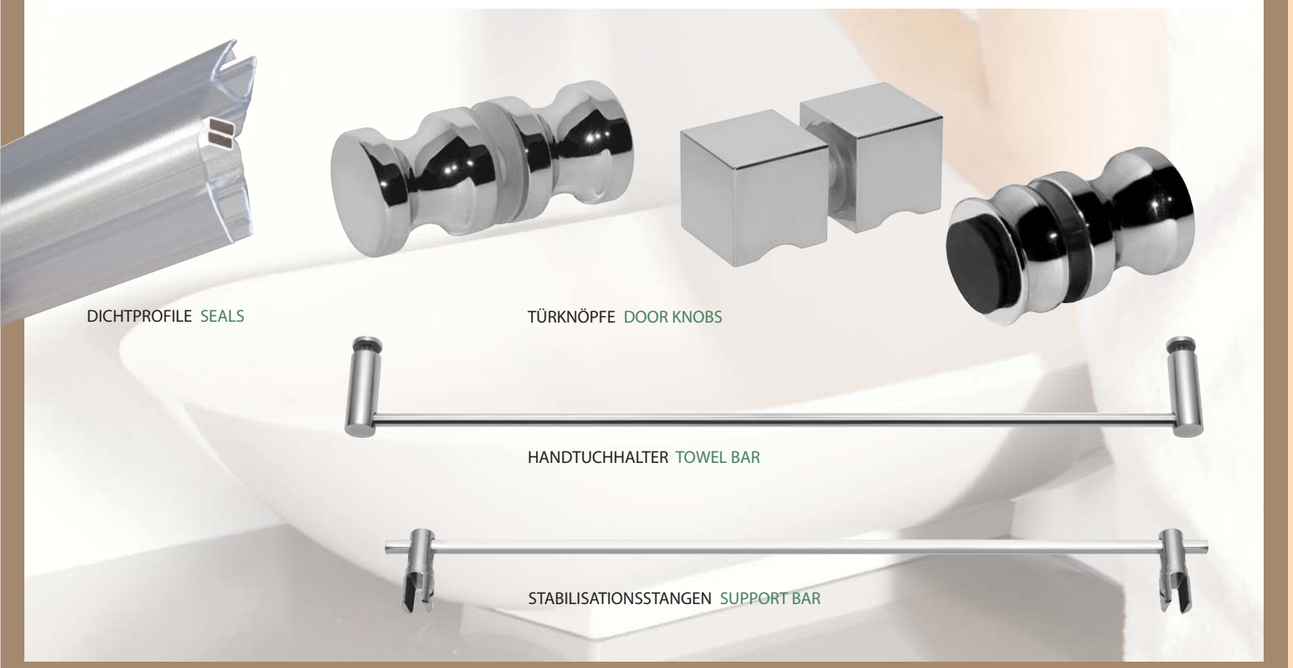

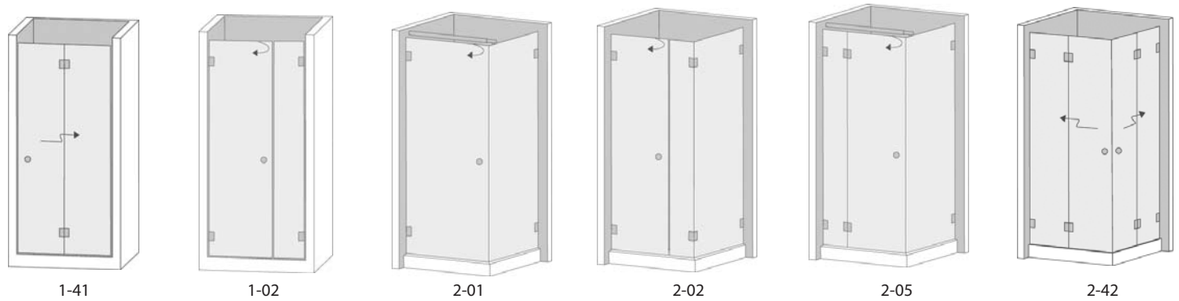
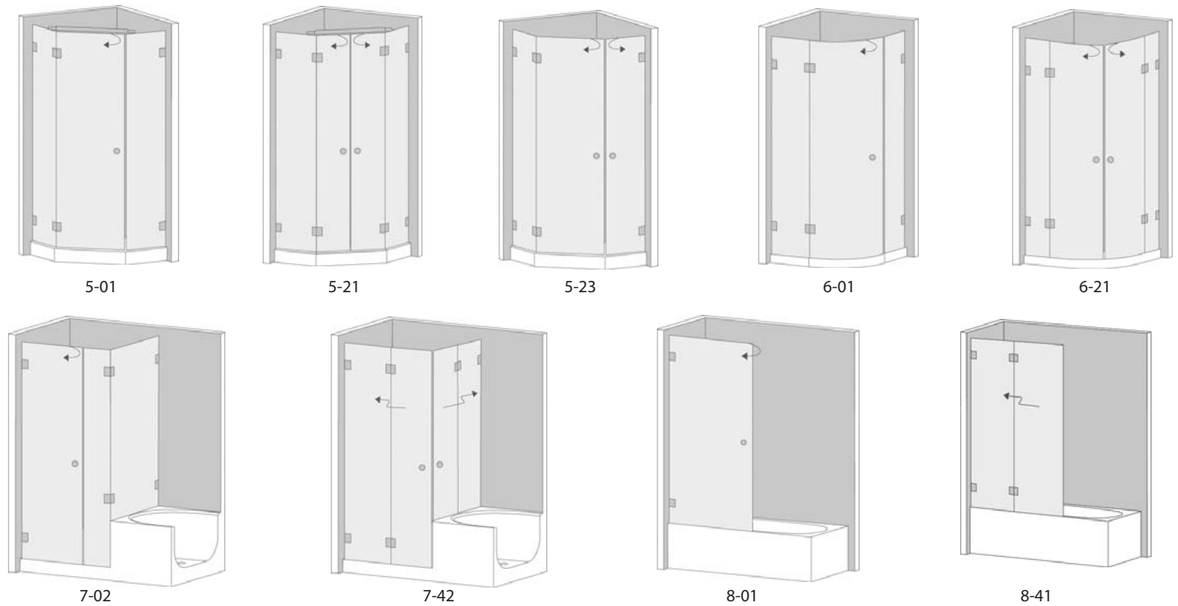
Aus der Vielzahl an möglichen Einbausituationen hier eine kleine Auswahl.
Some examples of a wide range of installation possiblities.